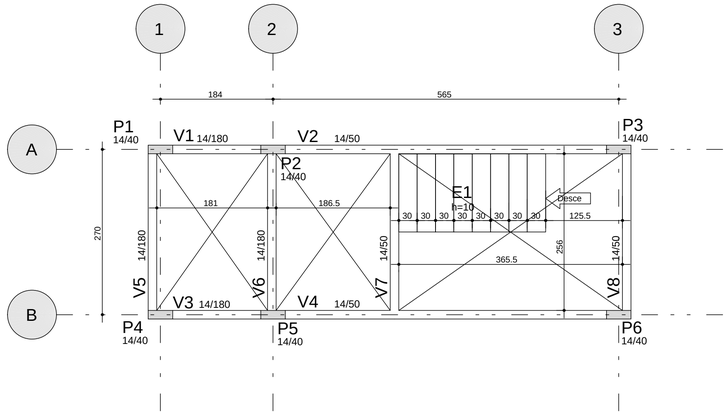

A¢O	POS	BIT (mm)	QUANT	COMPRIMENTO UNIT (cm)	COMPRIMENTO TOTAL (cm)
V1					
50A	1	12.5	3	275	825
50A	2	12.5	3	260	780
60B	3	5	6	383	2298
50A	4	6.3	18	182	3276
V2					
50A	1	12.5	3	638	1914
50A	2	12.5	3	630	1890
60B	3	4.2	30	123	3690
V3					
50A	1	12.5	3	275	825
50A	2	12.5	3	260	780
60B	3	5	6	383	2298
50A	4	6.3	18	182	3276
V4					
50A	1	10	3	638	1914
50A	2	10	2	630	1260
60B	3	4.2	30	123	3690
V5					
50A	1	12.5	3	357	1071
50A	2	12.5	3	320	960
50A	3	8	4	90	360
60B	4	5	11	383	4213
50A	5	6.3	18	297	5346
V6					
50A	1	12.5	3	357	1071
50A	2	12.5	3	320	960
50A	3	8	4	90	360
60B	4	5	11	383	4213
50A	5	6.3	18	297	5346
V7					
50A	1	10	4	310	1240
50A	2	6.3	2	80	160
60B	3	4.2	15	123	1845
V8					
50A	1	10	2	360	720
50A	2	10	2	310	620
50A	3	6.3	2	80	160
60B	4	4.2	15	123	1845

RESUMO A¢O CA 50-60			
A¢O	BIT (mm)	COMPR (m)	PESO (kg)
60B	4.2	111	12
60B	5	130	20
50A	6.3	176	43
50A	8	7	3
50A	10	58	36
50A	12.5	111	107
Peso Total	60B =		32 kg
Peso Total	50A =		188 kg

V1

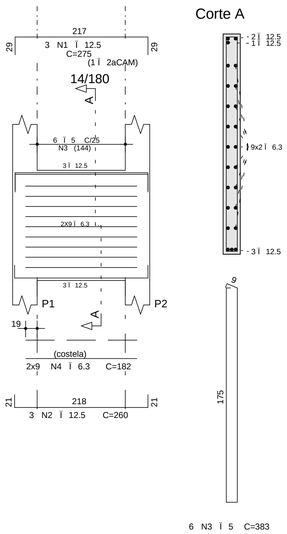

V2

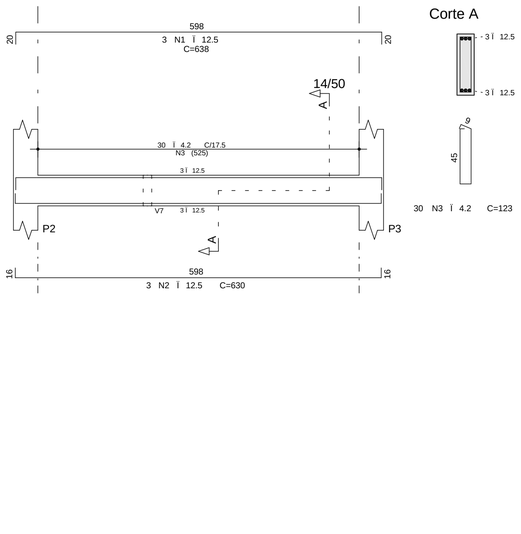

V3

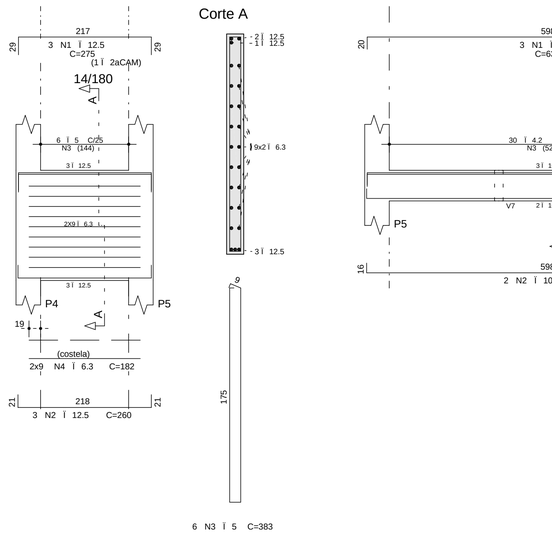

V4

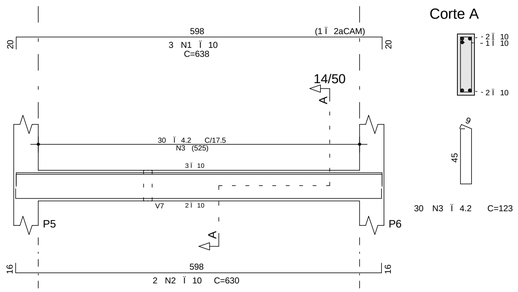

V5

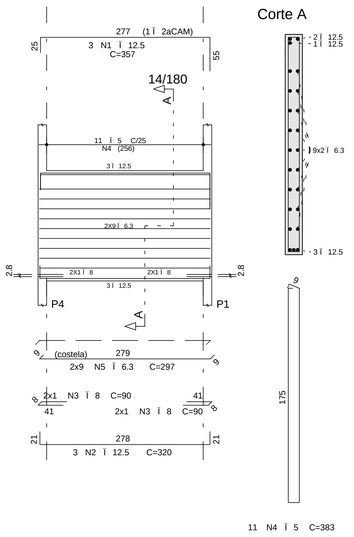

V6

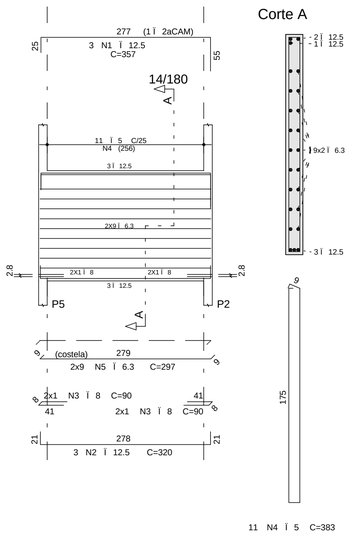

V7

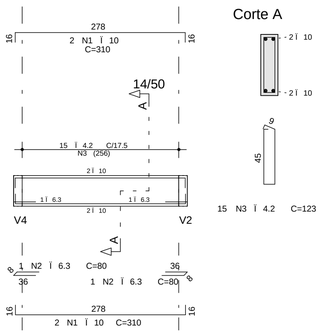

V8

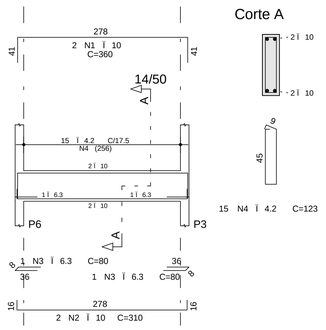

REV	DATA	AUTOR	Assunto
2			
1			
0			

DETALHE GENÉRICO DAS EMENDAS ALTERNADAS

(PARA BARRAS CORRIDAS COM EMENDAS Nè O INDICADAS)

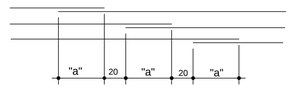

CONCRETO CLASSE C50 OU MENOR	Ï	5.0	6.3	8.0	10.0	12.5
	"a"(cm)	30	35	45	60	75

IMPORTANTE: TODAS AS QUANTIDADES DE ARMADURAS, EM COMPRIMENTO E PESO, FORNECIDAS SEM PERDAS

NOTAS:

1 - PROJETO EXECUTADO DE ACORDO COM A NORMA BRASILEIRA ABNT NBR 6118:2003 - PROJETO DE ESTRUTURAS DE CONCRETO - PROCEDIMENTO
2 - CLASSE DE AGRESSIVIDADE AMBIENTAL: I
3 - COBRIMENTOS DAS ARMADURAS:
CONCRETO ARMADO - LAJES = 2.0 cm
VIGAS/PILARES = 2.5 cm
CONCRETO PROTENDIDO - GERAL = 3.0 cm
4 - TOLERANCIA DE EXECU¢ èO NOS COBRIMENTOS:
△c = 10 mm (CONTROLE NORMAL DE EXECU¢ èO)
5 - OBRIGATÓRIO USO DE ESPAÇADORES PLÁSTICOS OU DE CONCRETO PARA GARANTIR COBRIMENTOS

MATERIAIS:

CONCRETO CLASSE C25

1 - FATOR ÁGUA/CIMENTO <= 0.65
2 - MÓDULO DE ELASTICIDADE = 28.000 MPa
3 - O CONCRETO DEVE ATENDER AS ESPECIFICA¢ èES DA NORMA BRASILEIRA ABNT NBR 12655:1996 - CONCRETO - PREPARO, CONTROLE E RECEBIMENTO - PROCEDIMENTO
4 - A EXECU¢ èO DA ESTRUTURA DEVE OBEDECER AS PRESCRI¢ èES DA NORMA BRASILEIRA ABNT NBR 14931:2003 - EXECU¢ èO DE ESTRUTURAS DE CONCRETO - PROCEDIMENTO

CLIENTE: MUNICIPIO DE CORDILHEIRA ALTA

PROJETO: UNIDADE BASICA DE SAUDE

VALDEMAR MARTINS
ENGENHEIRO CIVIL CREA/SC 132308-7

CONTEUDO: PAVIMENTO TÉRREO

PLANTA DE FORMAS
ARMA¢ èO DAS VIGAS:
V1 / V2 / V3 / V4 / V5 / V6 / V7 / V8

ESPECIFICA¢ èO PRELIMINAR: EXECUTIVO
DOCUMENTO DEFINITIVO: 28/06/2018
DOCUMENTO CLIENTE:

RESP. PROJETO/VERIFICACAO: VALDEMAR MARTINS
ESCALA: 1:50
DESENHO: VALDEMAR
No. PROJETO/ANO: 002 / 2018
N. FOLHA: 002

FELIPE DALCIN DAL FORNO PL 01_PAV-VIG-002-R00.PLT 28/06/2018 13:34:56